TWA

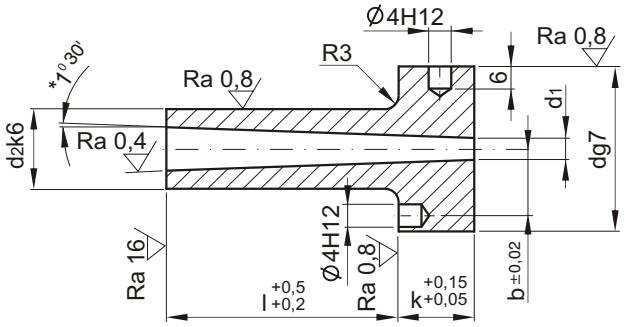

* Na życzenie oferujemy tuleje z kątem 0,5°

* Hole inclination 0,5° on request

55±2 HRC

d2	d	k	b	d1	l	NR KAT
18	38	18	15	**3,5**	**27**	TWA-183527
					36	TWA-183536
					46	TWA-183546
					56	TWA-183556
				4,5	**27**	TWA-184527
					36	TWA-184536
					46	TWA-184546

d2	d	k	b	d1	l	NR KAT.
18	38	18	15	**4,5**	**56**	TWA-184556
					76	TWA-184576
24	48	23	20	**4,5**	**46**	TWA-244546
					56	TWA-244556
					76	TWA-244576
24	48	23	20	**6,5**	**56**	TWA-246556
					76	TWA-246576

TWB

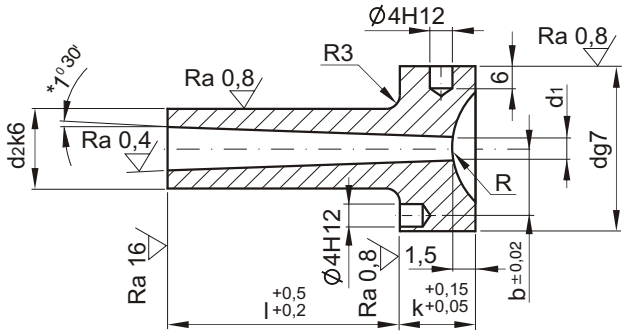

* Na życzenie oferujemy tuleje z kątem 0,5°

* Hole inclination 0,5° on request

55±2 HRC

						R=15,5
d2	d	k	b	d1	l	NR KAT.
18	38	18	15	**3,5**	**27**	TWB-183527-15,5
					36	TWB-183536-15,5
					46	TWB-183546-15,5
					56	TWB-183556-15,5
				4,5	**27**	TWB-184527-15,5
					36	TWB-184536-15,5
					46	TWB-184546-15,5
					56	TWB-184556-15,5
					76	TWB-184576-15,5
24	48	23	20	**4,5**	**46**	TWB-244546-15,5
					56	TWB-244556-15,5
					76	TWB-244576-15,5
				6,5	**56**	TWB-246556-15,5
					76	TWB-246576-15,5

						R=40
d2	d	k	b	d1	l	NR KAT.
18	38	18	15	**3,5**	**27**	TWB-183527-40
					36	TWB-183536-40
					46	TWB-183546-40
					56	TWB-183556-40
				4,5	**27**	TWB-184527-40
					36	TWB-184536-40
					46	TWB-184546-40
					56	TWB-184556-40
					76	TWB-184576-40
24	48	23	20	**4,5**	**46**	TWB-244546-40
					56	TWB-244556-40
					76	TWB-244576-40
				6,5	**56**	TWB-246556-40
					76	TWB-246576-40