ŁAPA DOCISKOWA
COMBINED SLIDING CLAMP

LT091

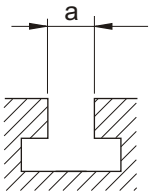

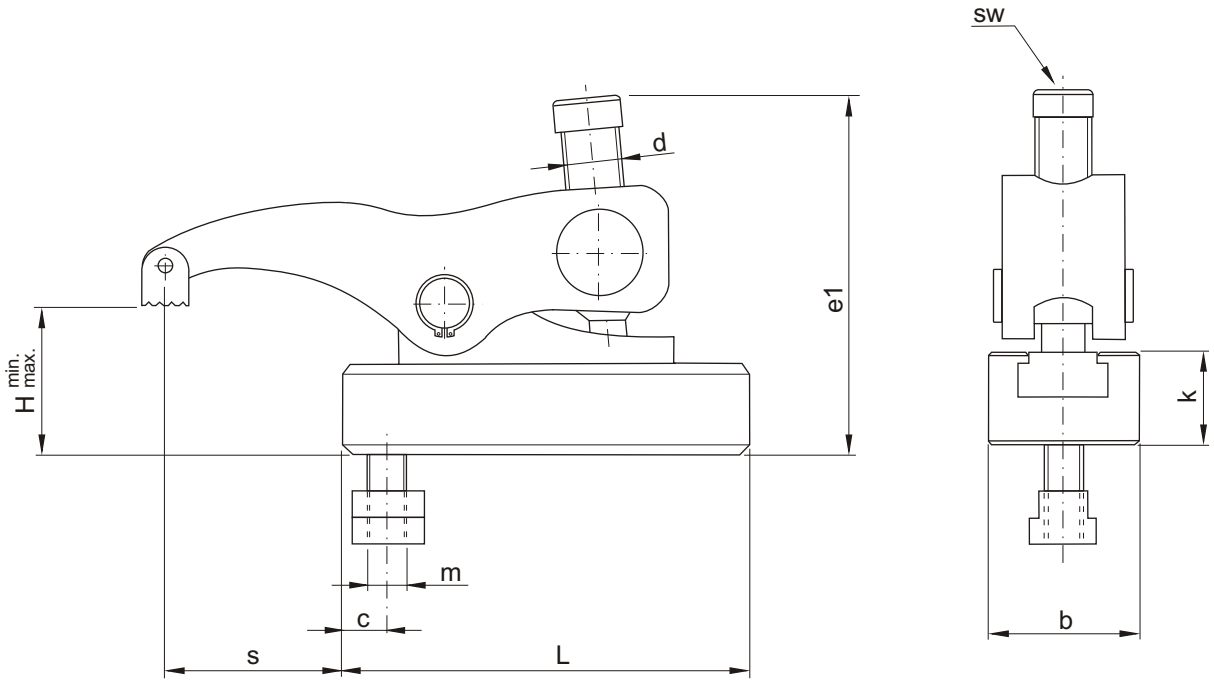

NR KAT.	a	m	k	b	e1	s	d	L	c	sw	H min.	H max.	waga weight [kg]
LT091-1214	14	M12	39	48	113	15÷83	M18	130	16	10	0	60	3,04
LT091-1216	16												3,06
LT091-1218	18												3,09
LT091-1220	20												3,14
LT091-1222	22												3,15
LT091-1618	18	M16	43	55	125	18÷96	M20	140	18	12	0	62	4,41
LT091-1620	20												4,46
LT091-1622	22												4,52
LT091-1624	24												4,62
LT091-1628	28												4,73
										⌀	⌀		
LT091-2022	22	M20	55	74	175	22-95	M24	178	24	12	24	20	80	9,03
LT091-2024	24												9,12
LT091-2028	28	M24											9,18
LT091-2036	36												9,60