Przegroda prosta
Threadless plug baffles

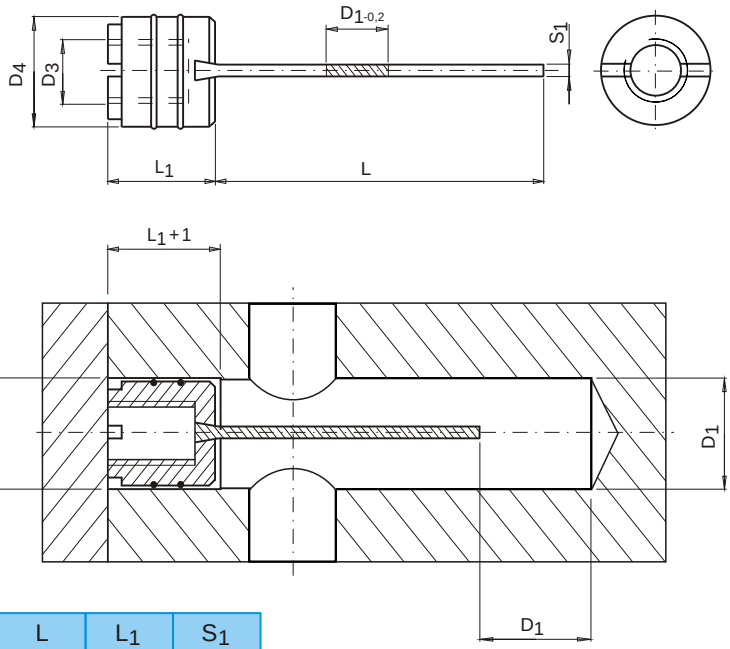

Materiał: MS58
Pierścień: Viton
Material: MS58(Brass)
O-ring: Viton

NR KAT.	D_1	D_2	D_3	D_4	L	L_1	S_1
LKS 10 x 180	10	12	M6	11,7	180	13	2,0
LKS 15 x 250	15	16	M8	15,7	250	16	2,0
LKS 20 x 300	20	22	M12	21,7	300	20	2,0
LKS 25 x 390	25	26	M16	25,7	390	22	2,0

Przegroda rurowa
Compact cooling items

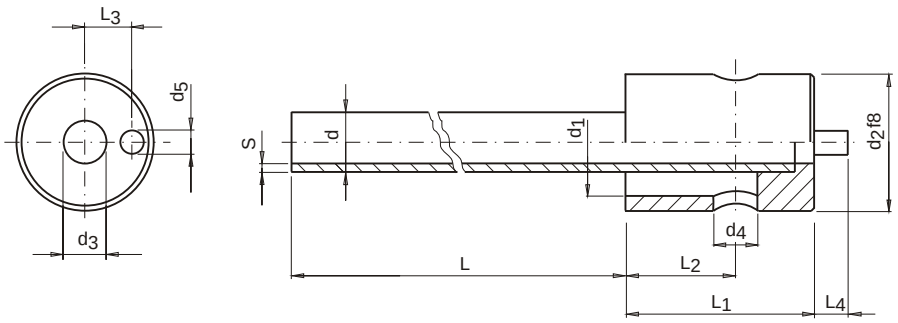

Materiał: MS58
Material: MS58(Brass)

NR KAT.	L	L_1	L_2	L_3	L_4	d	d_1	d_2	d_3	d_4	d_5	S
BKS 10/2,6 x 0,3 x100	100	16	9	3,5	2,5	2,6	4	10	2	4	2	0,3
BKS 10/2,6 x 0,3 x200	200					2,6	4		2			
BKS 10/3 x 0,3 x 100	100					3	5		2,4			
BKS 10/3 x 0,3 x 200	200					3	5		2,4			
BKS 10/4 x 0,5 x 100	100					4	6		3			0,5
BKS 10/4 x 0,5 x 200	200					4	6		3			
BKS 12/5 x 0,5 x 160	160	18	9	4,5		5	8	12	4	6		
BKS 12/5 x 0,5 x 315	315			4,5		5	8	12	4			
BKS 16/6 x 0,5 x 160	160			6		6	12	16	5			
BKS 16/6 x 0,5 x 315	315			6		6	12	16	5			
BKS 18/8 x 1 x 160	160			7		8	14	18	6			1
BKS 18/8 x 1 x 315	315			7		8	14	18	6			
BKS 20/10 x 1 x 160	160	20	10	8		10	16	20	8	8		
BKS 20/10 x 1 x 315	315	20	10	8		10	16	20	8	8		
BKS 25/12 x 1 x 160	160	25	13	9,5	3	12	20	25	10	10	3	
BKS 25/12 x 1 x 315	315	25	13	9,5	3	12	20	25	10	10	3	