Tuleja prowadząca Bronze-Rite™

Guide bushing Bronze-Rite™

FBA

ISO 9448-4

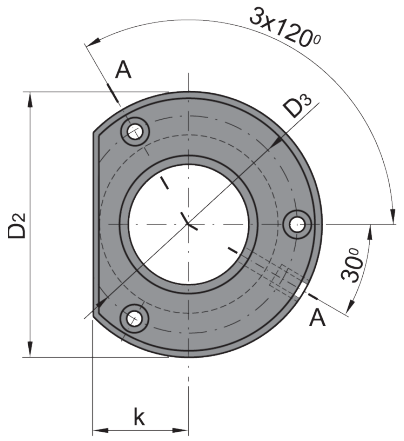

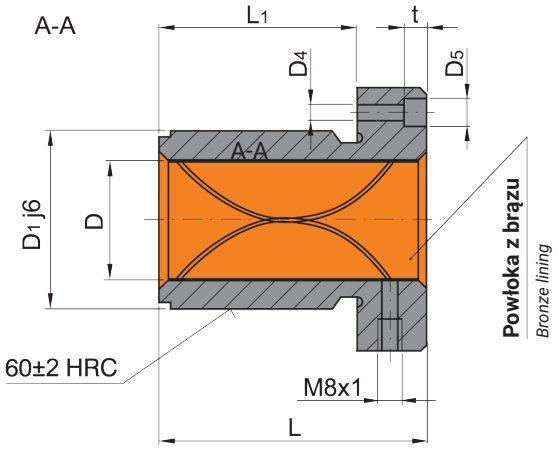

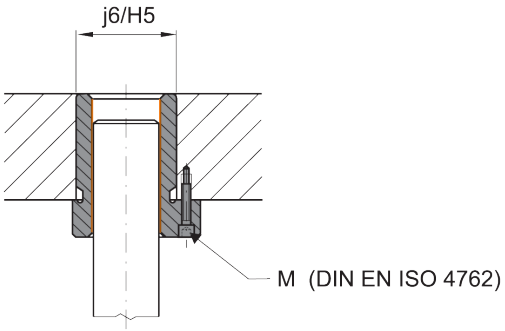

3 śruby (sprzedawane oddzielnie)
3 screws (sold separately)

D	Tol.	D1	D2	D3	D4	D5	t	k	M	L1	L	NR KAT.
20	+0,012 +0,003	32	50	40	4,5	8	4,6	18	M4x20	23	38	FBA-20038
										30	45	FBA-20045
										37	52	FBA-20052
25		40	63	50	5,5	10	5,7	23	M5x30	23	38	FBA-25038
										30	55	FBA-25055
										37	62	FBA-25062
32	+0,015 +0,004	48	72	58				28		30	45	FBA-32045
										37	62	FBA-32062
										47	72	FBA-32072
40		58	85	70	6,6	11	6,8	33	M6x35	30	55	FBA-40055
										37	67	FBA-40067
										47	77	FBA-40077
50		70	104	86	9	15	9	38	M8x50	37	62	FBA-50062
										47	89	FBA-50089
										60	102	FBA-50102
63	+0,018 +0,005	85	120	100				46		47	89	FBA-63089
										60	102	FBA-63102
80		105	148	125	11	18	11	56	M10x55	75	125	FBA-80125