Złącze kątowe 45º
Coupler 45º

CH05

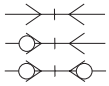

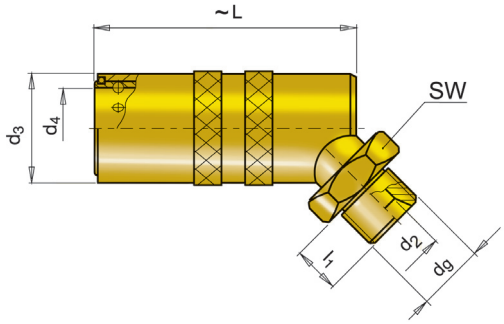

Bez zaworu
Without valve

Z zaworem
With valve

NR KAT.	NR KAT.	dg	d_2	d_3	d_4	L	l_1	SW
CH05-9-1/4	CH05-9-1/4-V	G 1/4”	6	17	9	48	9	17
CH05-9-14	CH05-9-14-V	M14x1,5	6	17	9	48	9	17
CH05-9-3/8	CH05-9-3/8-V	G 3/8”	8	17	9	48	9	17
CH05-13-3/8	CH05-13-3/8-V	G 3/8”	9	23	13	55	12	21
CH05-13-1/2	CH05-13-1/2-V	G 1/2”	9	23	13	55	12	21
CH05-19-1/2	CH05-19-1/2-V	G 1/2”	13	31	19	76	14	30
CH05-19-24	CH05-19-24-V	M24x1,5	13	31	19	78	16	30

Złącze kątowe 90º
Coupler 90º

CH06

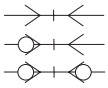

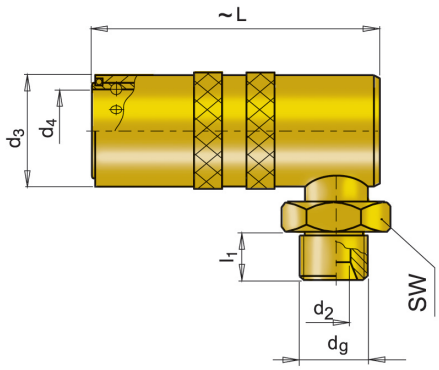

Bez zaworu
Without valve

Z zaworem
With valve

NR KAT.	NR KAT.	dg	d_2	d_3	d_4	L	l_1	SW
CH06-9-1/4	CH06-9-1/4-V	G 1/4”	6	17	9	48	11	17
CH06-9-14	CH06-9-14-V	M14x1,5	6	17	9	48	11	17
CH06-9-3/8	CH06-9-3/8-V	G 3/8”	8	17	9	48	11	17
CH06-13-3/8	CH06-13-3/8-V	G 3/8”	9	23	13	52	11	21
CH06-13-1/2	CH06-13-1/2-V	G 1/2”	9	23	13	52	11	21
CH06-19-1/2	CH06-19-1/2-V	G 1/2”	13	31	19	76	14	30
CH06-19-24	CH06-19-24-V	M24x1,5	13	31	19	78	16	30